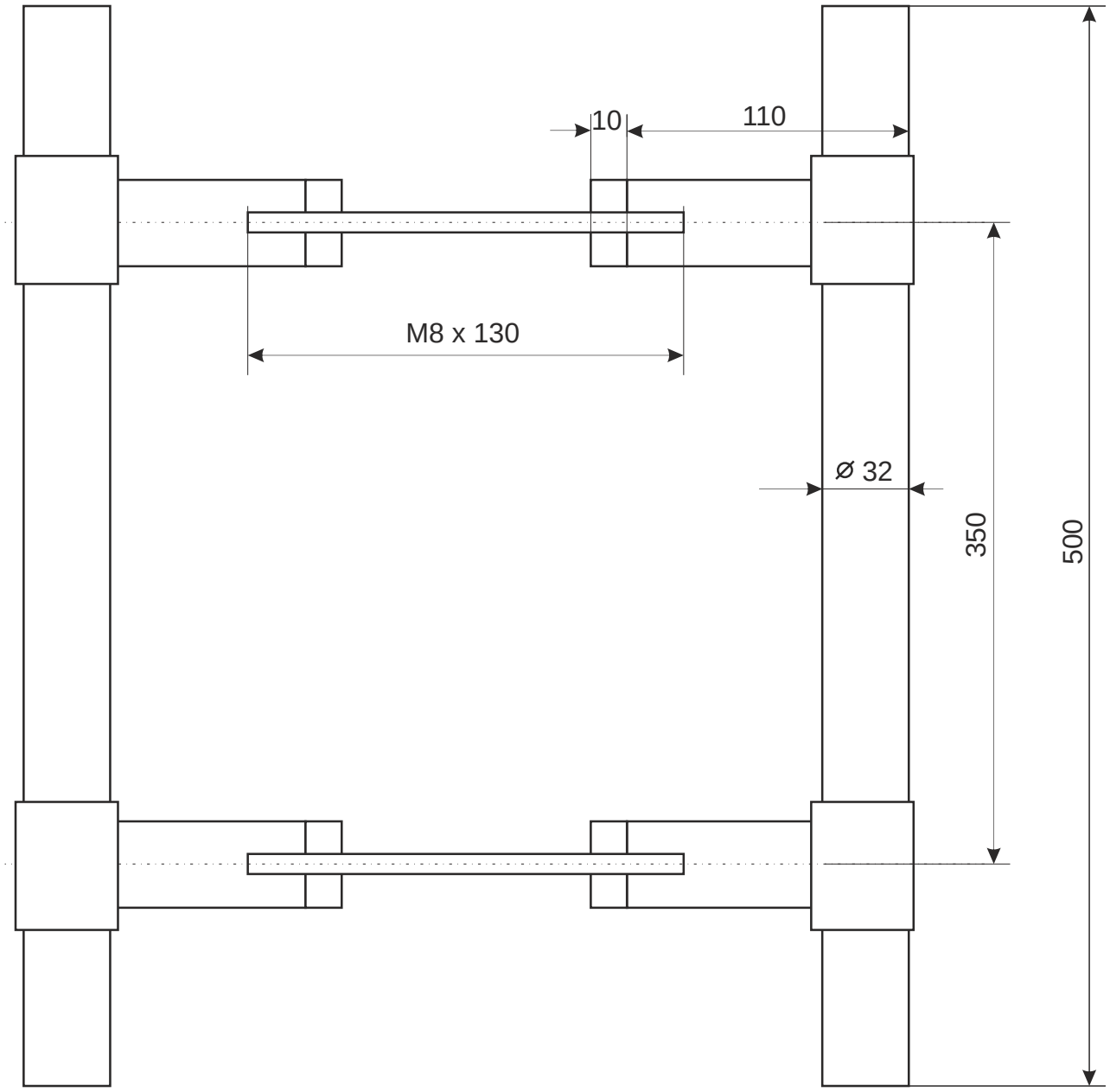

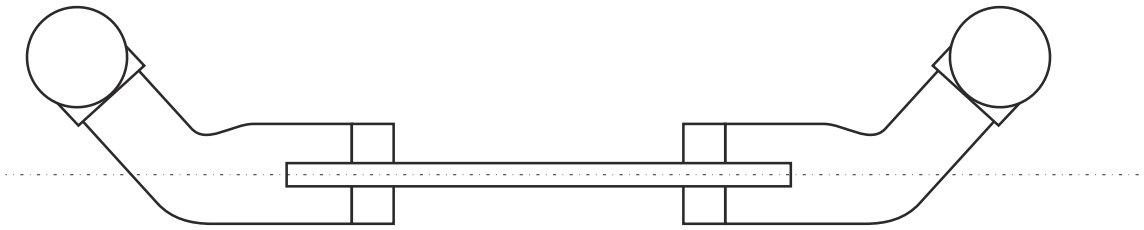

					Ручка-скоба Apecs HC-1030-32/350		
						Лист 1	*Листов 2*

Схема установки

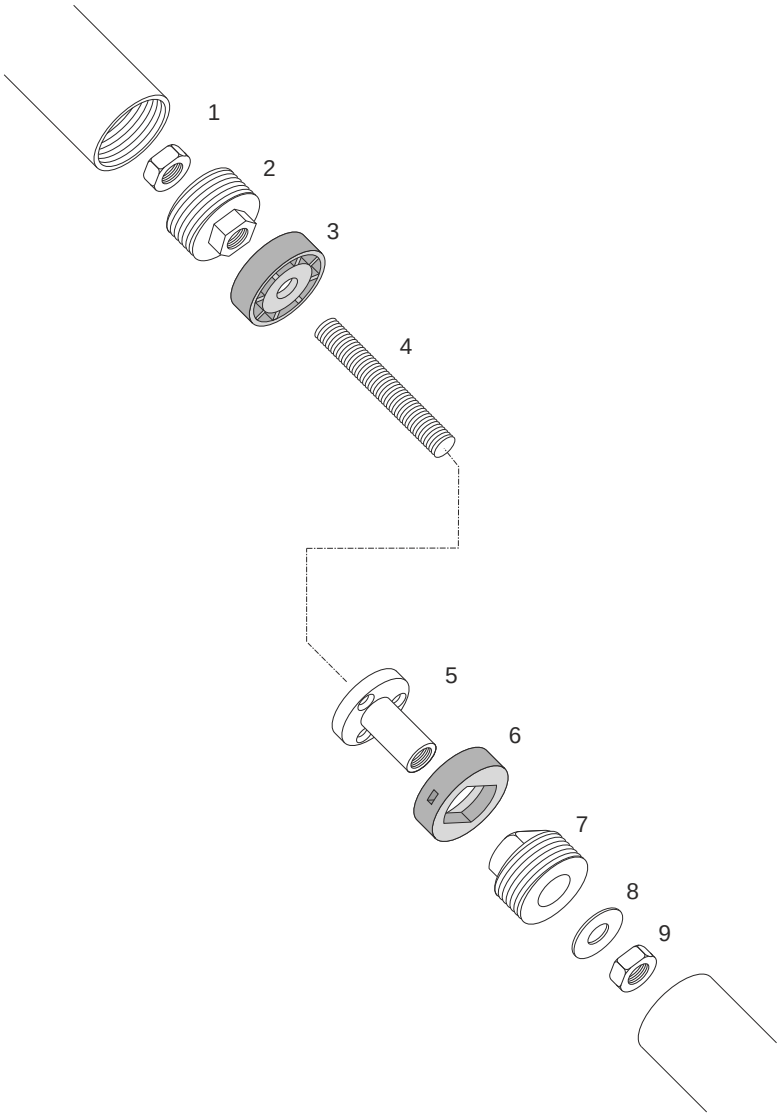

					Ручка-скоба Apecs HC-1025-32/300		
						Лист 2	*Листов 2*