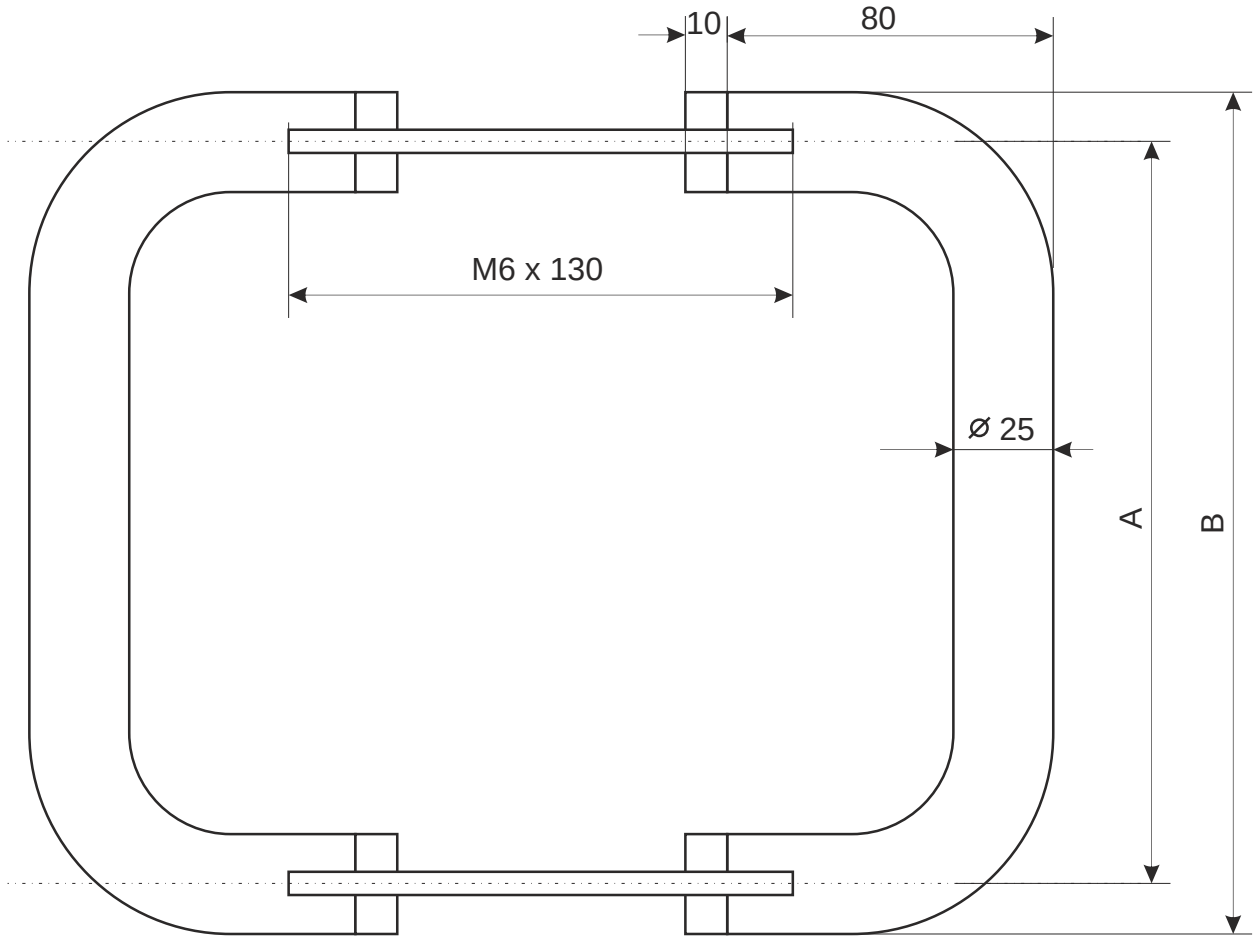

Наименование	Размер, A	Размер, B
HC-1001-25/200	200	225
HC-1001-25/300	300	325

Ручка-скоба Apecs
HC-1001-25/XXX

Лист 1 | Листов 2

Схема установки

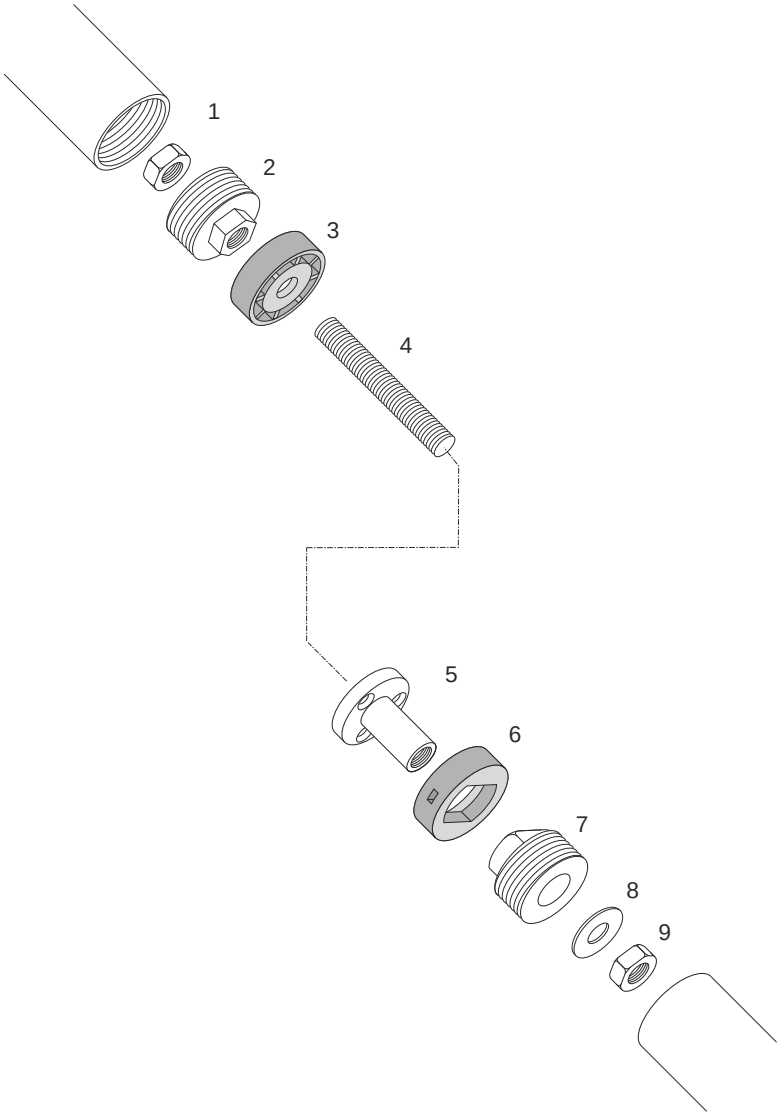

					Ручка-скоба Apecs HC-1001-25/XXX		
						Лист 2	*Листов 2*