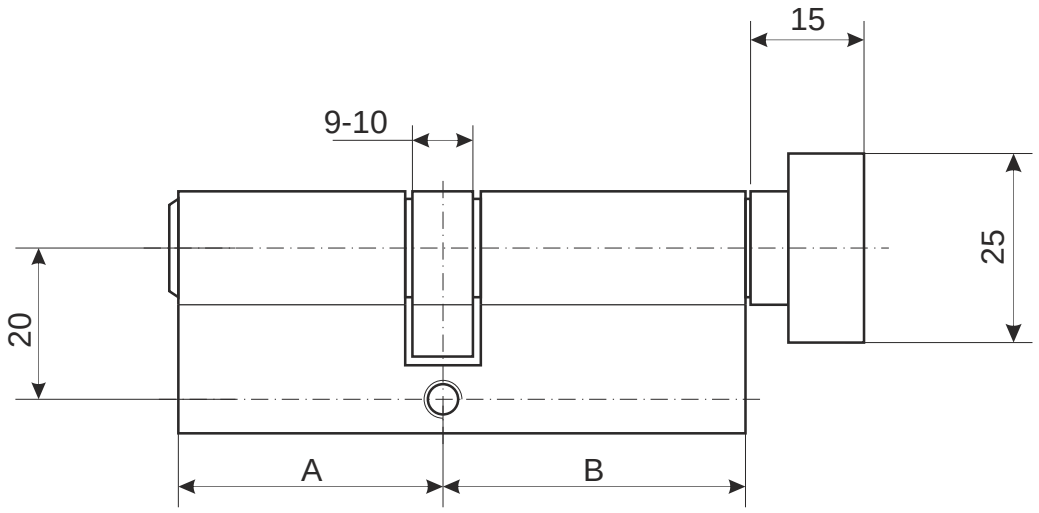

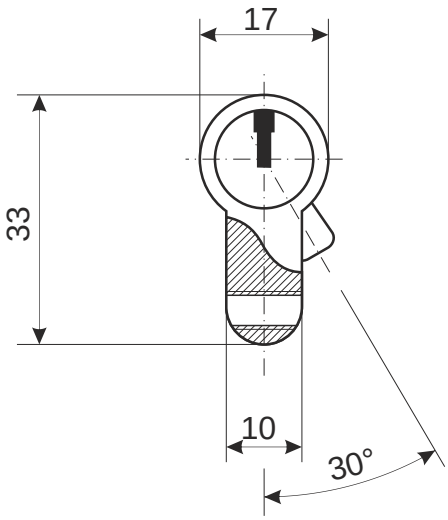

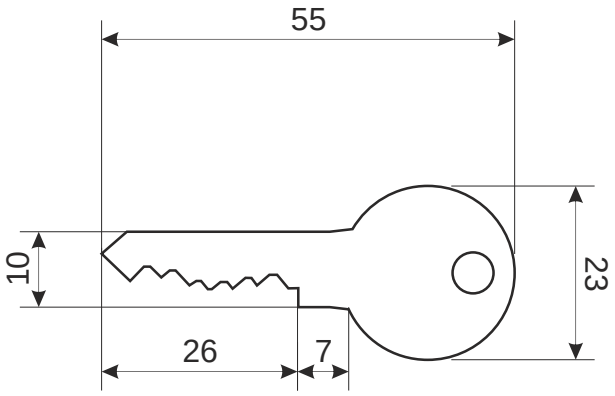

Серия Avers EL	
Номенклатура	Размеры (AxB)
EL-60-C	30x30
EL-70-C	35x35
EL-80-C	40x40

Цилиндровый механизм
Avers EL-C

Лист 1 *Листов 1*