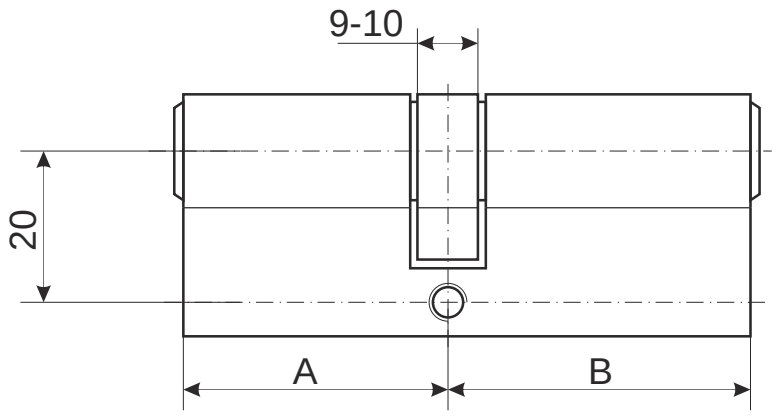

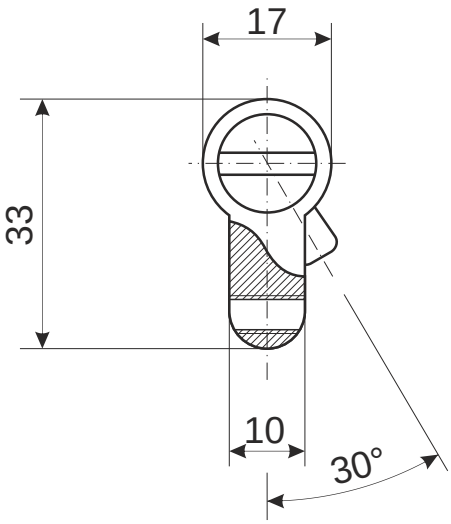

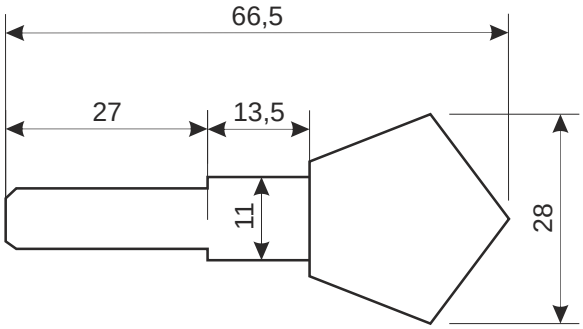

Номенклатура	Размеры (AxB)
BM-70	35x35
BM-80	40x40
BM-90	45x45
BM-90(40/50)	40x50

Цилиндровый механизм Avers BM

Лист 1 *Листов 1*