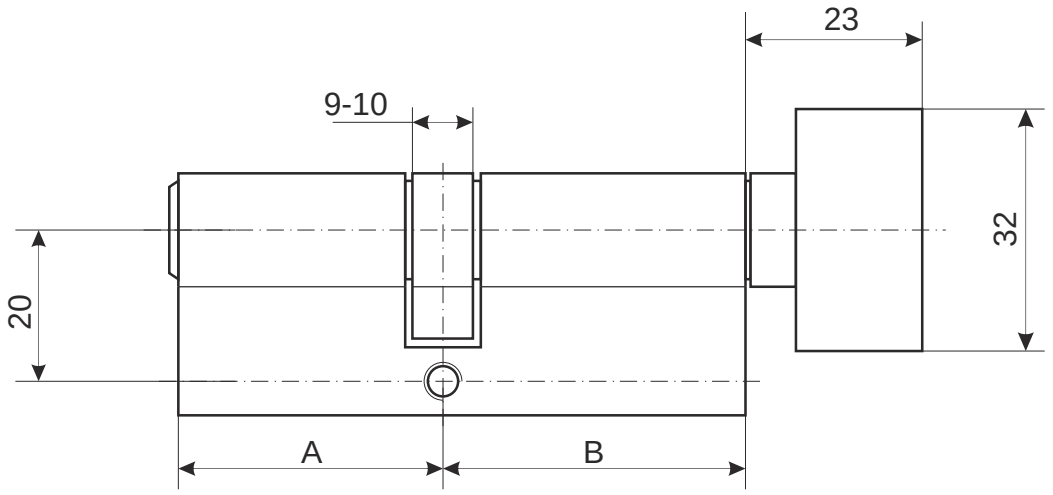

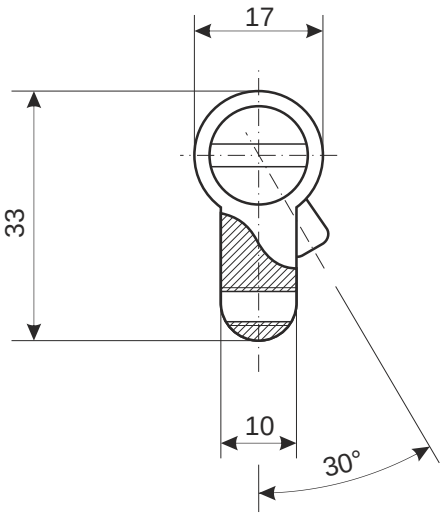

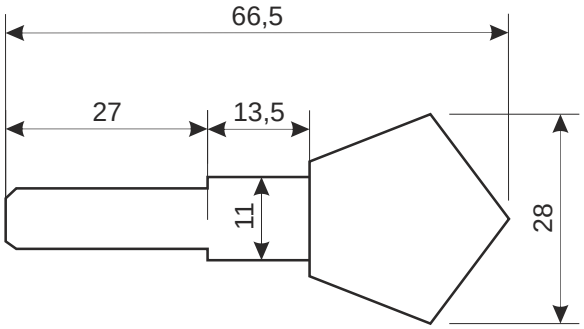

Номенклатура	Размер (AxB)
BM-60-C	30x30
BM-70(30C/40)-C	30x40
BM-70-C	35x35
BM-80(35C/45)-C	35x45
BM-80-C	40x40
BM-90-C	45x45

Цилиндровый механизм
Avers BM-C

Лист 1 *Листов 1*